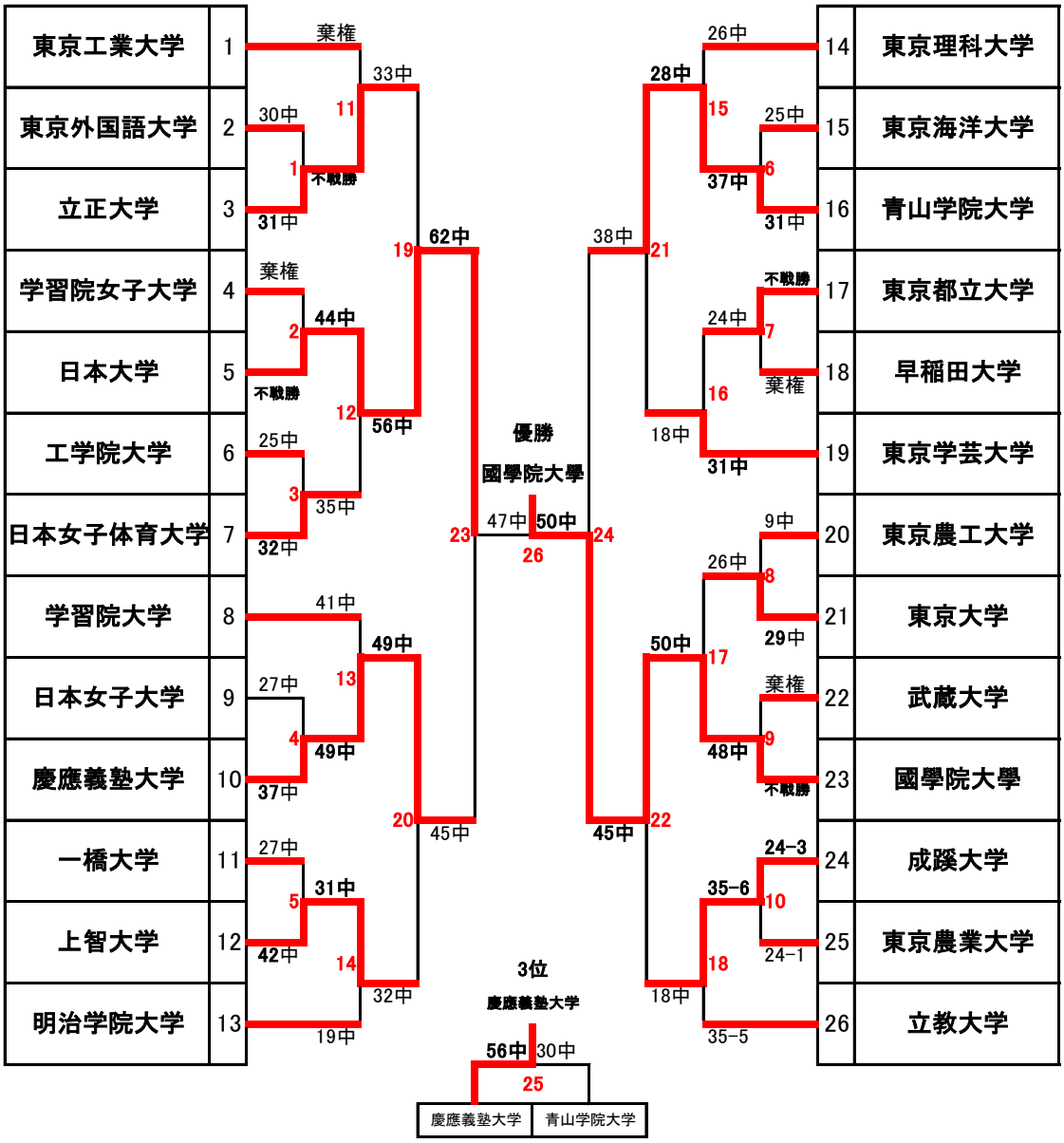# 令和4年度　女子部新人戦　トーナメント表